iSCPBerlin

Keypad
Montageanleitung

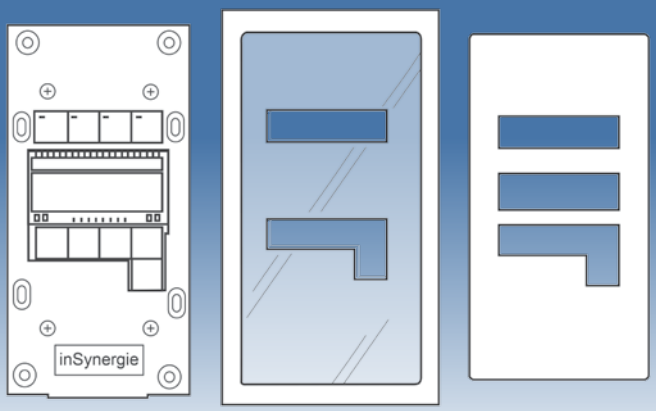

(1) Hardware (2) Cover (3) Inlay

A.

Ziehen Sie das Cover(2) am unteren Ende von der Hardware(1) ab. Wenn Sie leichten Druck mit dem Daumen ausüben, lässt sich das Cover einfach heraus-hebeln.

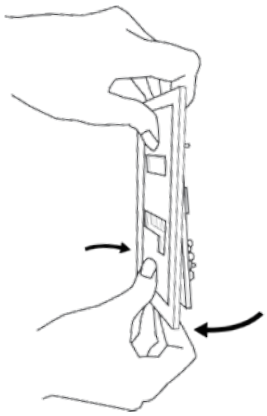

B.

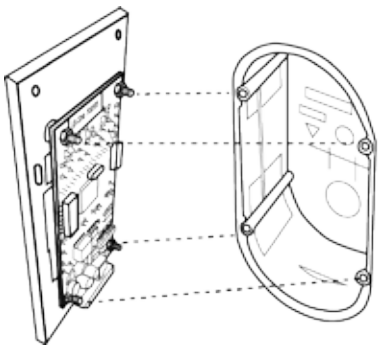

Bauen Sie die Hardware(1) in eine Standard Doppel-Geräte-Verbindungsdose an der Wand ein.

C.

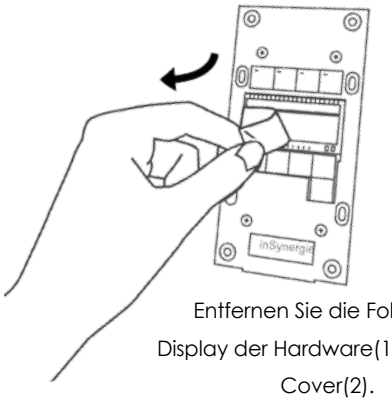

Entfernen Sie die Folie vom Display der Hardware(1) und dem Cover(2).

D.

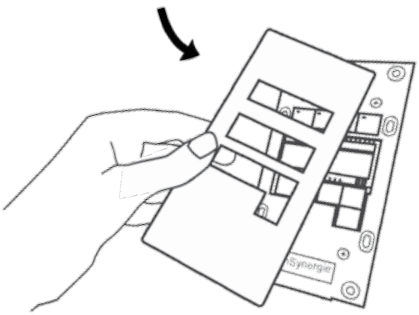

Legen Sie das Inlay(3) auf die Hardware.

E.

Befestigen Sie das Cover(2), indem Sie es oben am Rahmen der Hardware einhaken und dann unten andrü-cken, bis es einrastet.

Um das Cover wieder zu entfernen, ziehen Sie es von unten ab.

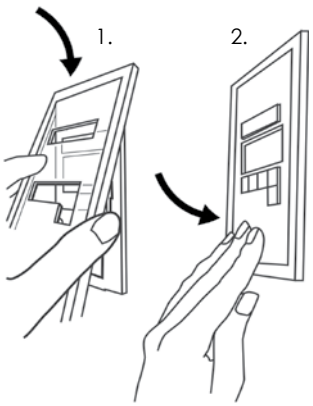

inSynergie GmbH
Maarweg 56
53619 Rheinbreitbach

phone: +49 (0) 2224 98933-0
fax: +49 (0) 2224 98933-22

www.inSynergie.eu
info@inSynergie.com
info@inSynergie.de